CJF 长距离检测型接近开关（高端型）
Long Distance Proximity Sensor Flat Type

特点 Features

- 长距离性型检测距离为 50mm
- 采用专用 IC 提高抗干扰能力
- 内置电源反接保护，浪涌，过电流保护电路
- 红色指示灯易于确认动作状态
- 防护等级 IP65(IEC 规格）

- Long sensing distance 50mm
- Exclusively designed IC for improving anti-jamming capability
- Inside surge protection, reverse polarity protection, overcurrent protection
- Red LED status indication, easy to confirm work situation
- Protection structure IP65(IEC standard)

型号说明 Model Number Structure

C J F 40X □ — 20 N A □

① ② ③ ④ ⑤ ⑥ ⑦ ⑧ ⑨

项目 Item	代号 Code	说明 Description
① 公司代号 Company code	C	公司代号 Company code
② 产品名称 Product name	J	电感式接近开关 Inductive proximity sensor
③ 外壳形状 Shape of shell	F	方形 Square
④ 尺寸代码 Dimension code	40X	40X= 长方形 40 Rectangle 40
⑤ 产品类型 Product type	无 Without	高端型 High-end type
⑥ 检测距离 Detection distance	20	20=20mm
⑦ 输出方式 Output mode	K	AC 二线 AC 2wires
	L	DC 二线 DC 2wires
	P	PNP 三线 PNP 3wires
	N	NPN 三线 NPN 3wires
⑧ 输出状态 Output state	A	常开 NO
	B	常闭 NC
	C	常开 + 常闭 NO+NC
⑨ 连接形式 Connection	无 Without	引线式 Without: Lead wire
	T	接插式 Plug-in
	R	配线引出接插式 Wiring leads Plug-in

规格 Specifications

型号名 Model	CJF40X-20LA CJF40X-20LB CJF40X-20NA CJF40X-20NB CJF40X-20PA CJF40X-20PB CJF40X-20KA CJF40X-20KB	CJF40Y-20LA CJF40Y-20LB CJF40Y-20NA CJF40Y-20NB CJF40Y-20PA CJF40Y-20PB CJF40Y-20KA CJF40Y-20KB	CJF80-50LA CJF80-50LB CJF80-50NA CJF80-50NB CJF80-50PA CJF80-50PB CJF80-50KA CJF80-50KB
检测距离 Sensing distance	20mm	20mm	50mm
应差距离 Hysteresis	检测距离的 10% 以下 Max. 10% of sensing distance		
标准检测物 Standard sensing target	75 × 75 × 1mm (铁 Iron)	75 × 75 × 1mm (铁 Iron)	120 × 120 × 1mm (铁 Iron)
设定距离 Setting distance	0~15.5mm	0~15.5mm	0~40mm
电源 (使用电压范围) Power supply (Operating voltage)	10-30VDC / 24-250VAC		
漏电流 Leakage current	10mA 以下 Max.10mA		
应答频率 (※1) Response frequency (※1)	DC 200Hz / AC 20Hz		
残留电压 Residual voltage	DC 二线 : 3.5V 以下 Max. 3.5V DC 三线 : 1V 以下 Max. 1.0V AC 二线 : 10V 以下 Max. 10V		
温度的影响 Affection by Temp.	在 -25~+70℃温度范围内 +20℃时的检测距离的 ± 10% 以内 Max. ± 10% for sensing distance at ambient temperature 20℃		
控制输出 Control output	200mA 以下 Max. 200mA		
绝缘阻抗 Insulation resistance	50MΩ 以上 (500VDC 为基准) Min. 50MΩ(at 500VDC megger)		
耐电压 Dielectric strength	1500VAC 50/60Hz1 分钟 1500VAC 50/60Hz for 1minute		
耐振动 Vibration	10~55Hz(周期 1 分钟）振幅 1mm X, Y, Z 各方向 2 小时 1mm amplitude at frequency of 10 to 55Hz(for 1 min.) in each of X, Y, Z directions for 2 hours		
耐冲击 Shock	500m/s^2 (50G) X, Y, Z 各方向 3 次 500m/s^2(approx. 50G) X, Y, Z directions for 3 times		
显示灯 Indicator	动作指示灯 (红色 LED) Operation indicator(red LED)		
使用周围温度 Ambient temperature	-25~+70℃ (未结冰状态 No icing)		
储存温度 Storage temperature	-30~+80℃ (未结冰状态 No icing)		
使用周围湿度 Ambient humidity	35~95%RH (未结露状态 No condensation)		
保护电路 Protection circuit	浪涌保护电路，过载 & 短路保护电路，过电流保护电路， Surge protection circuit, Reverse polarity protection circuit, Overcurrent protection circuit		
材质 Material	外壳：PBT，一般型线缆 (灰色)：聚氯乙烯 (PVC) Case: PBT, Standard cable(Grey): Polyvinyl chloride(PVC)		
防护等级 Protection	IP65		

(※1) 开关动作的应答频率为平均值。测定条件使用标准检测物，检测物的间距为标准检测物的 2 倍，设定距离为检测距离的 1/2。
※ 标准产品和 IEC 标准的功能和规格是一样的。
(※1): The response frequency is the average value. The standard sensing target is used and the width is set as 2 times of the standard sensing target, 1/2 of the sensing distance for the distance.

外观和尺寸 Appearance and Dimension

CJF40Y-20

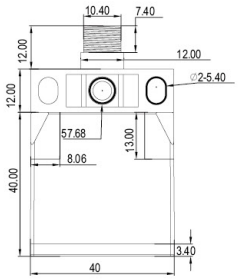

CJF40X-20

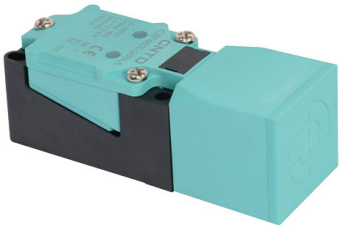

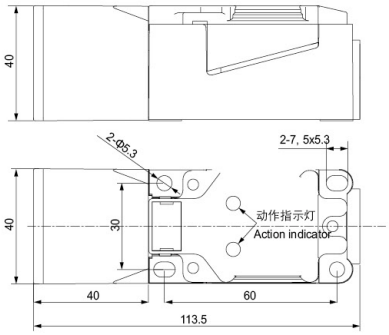

CJF80-50

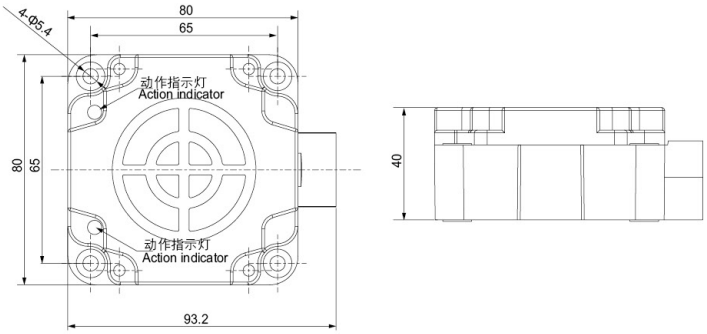

输出电路 Control Output Diagram

直流 3 线式 DC 3-wire type

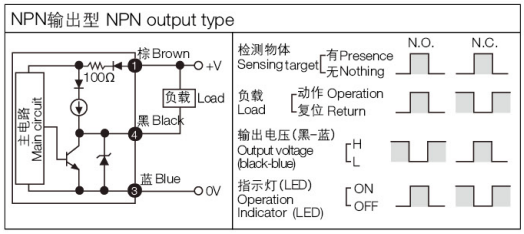

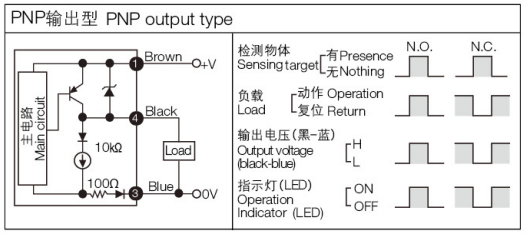

交流 2 线式 AC 2-wire type